●殺菌機廻り
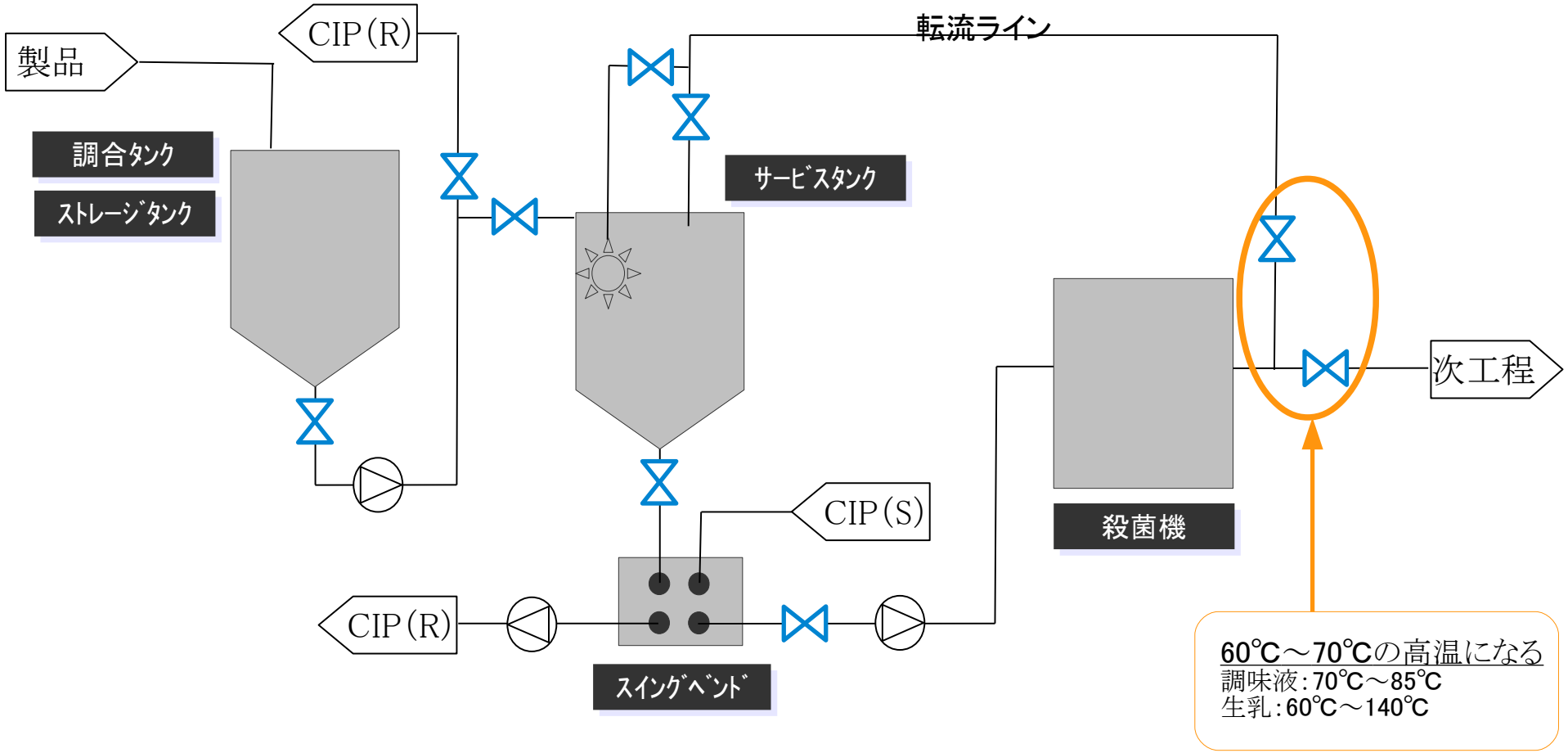
SPVバルブ導入箇所